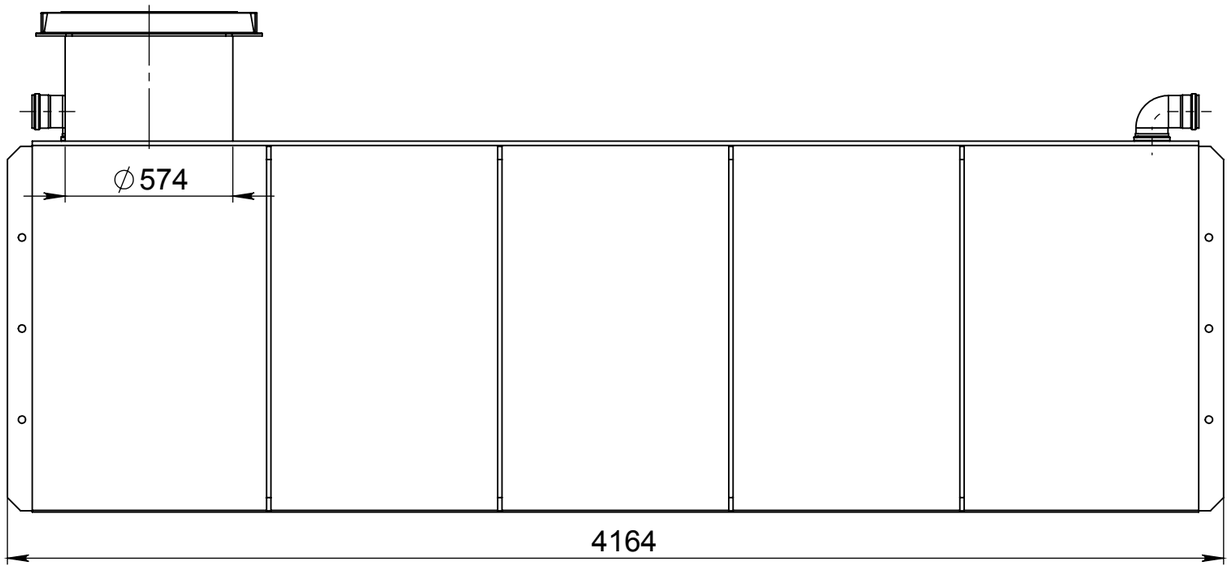

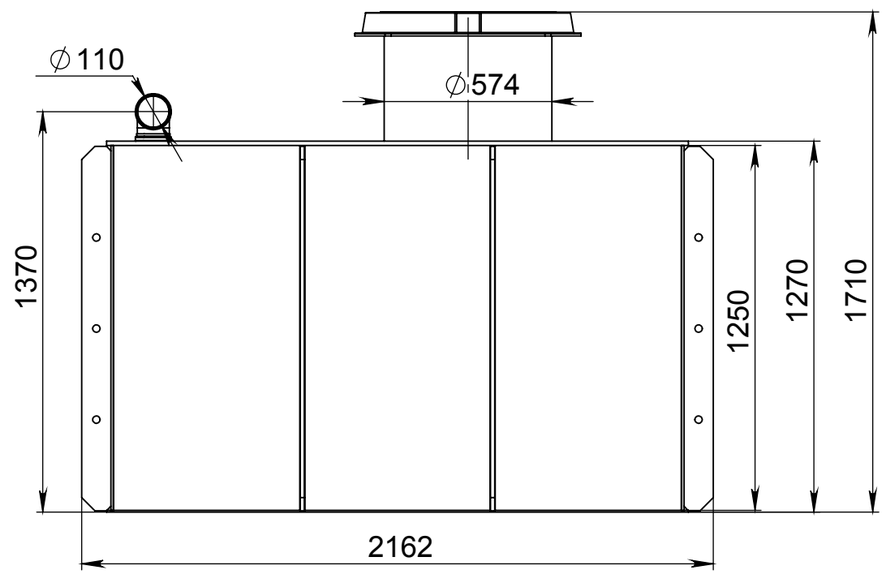

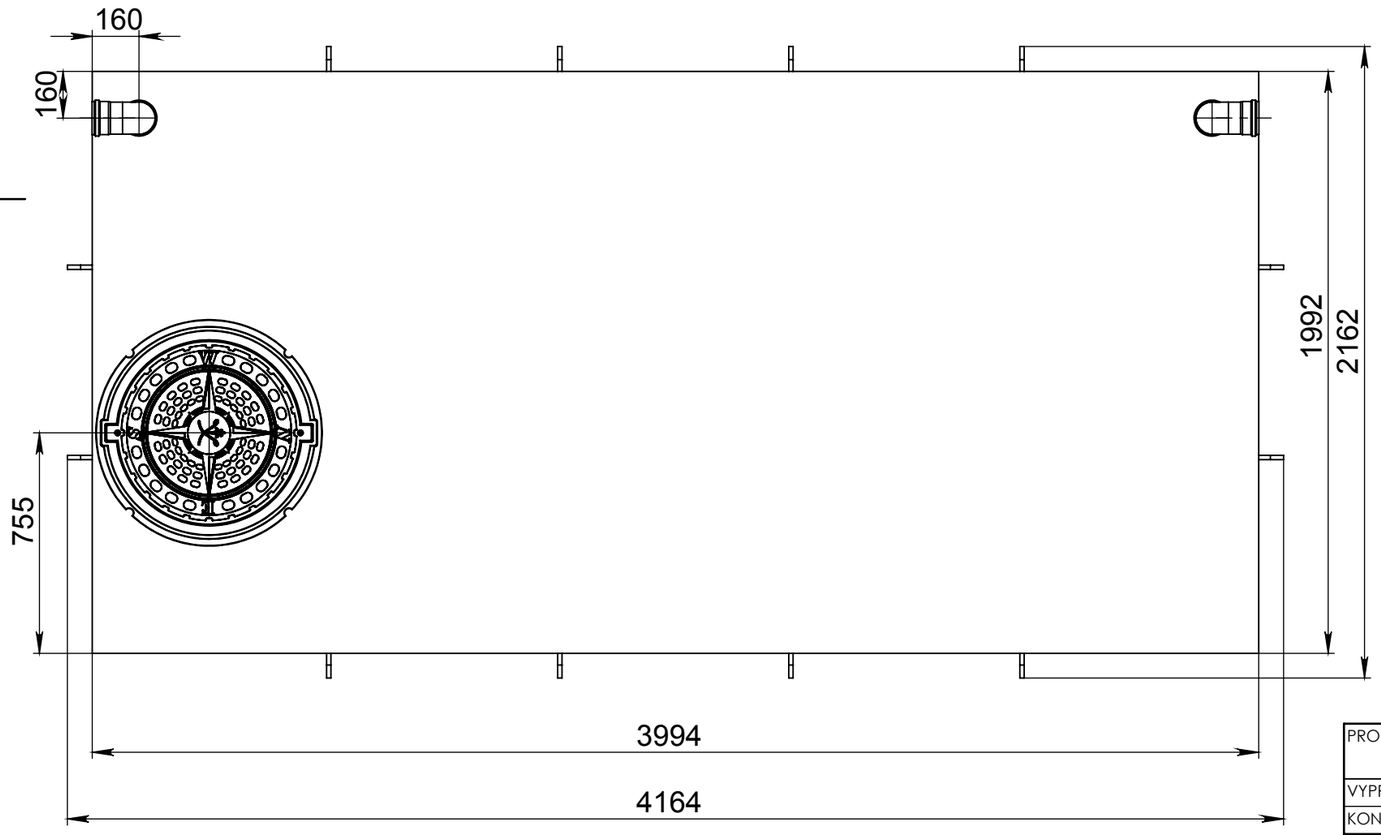

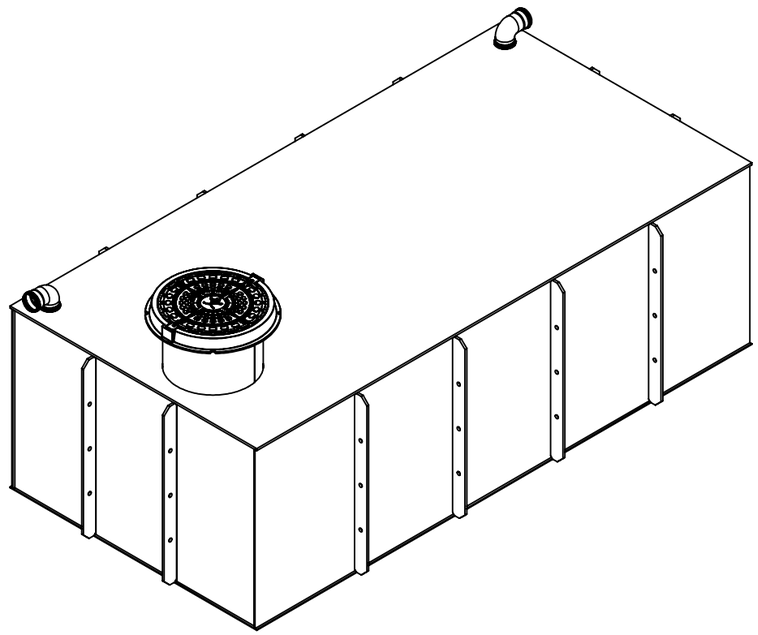

PROMÍTÁNÍ	POLOTOVAR:		MĚŘÍTKO
	MATERIÁL:	TOLEROVÁNÍ ISO 8015 ANO	1:20
VYPRACOVAL: Diachuk D.	SCHVÁLIL: Angervax A.	NETOLEROVANÉ ROZMĚRY ISO 2768 m K	
KONTROLOVAL: Angervax A.	DATUM: 02.09.2020	HMOTNOST: kg	

Kolomäki

NÁZEV

Planus 10

ČÍSLO VÝKRESU

FORMÁT **A3**

LIST 1 Z 2 LISTŮ